42.35.0

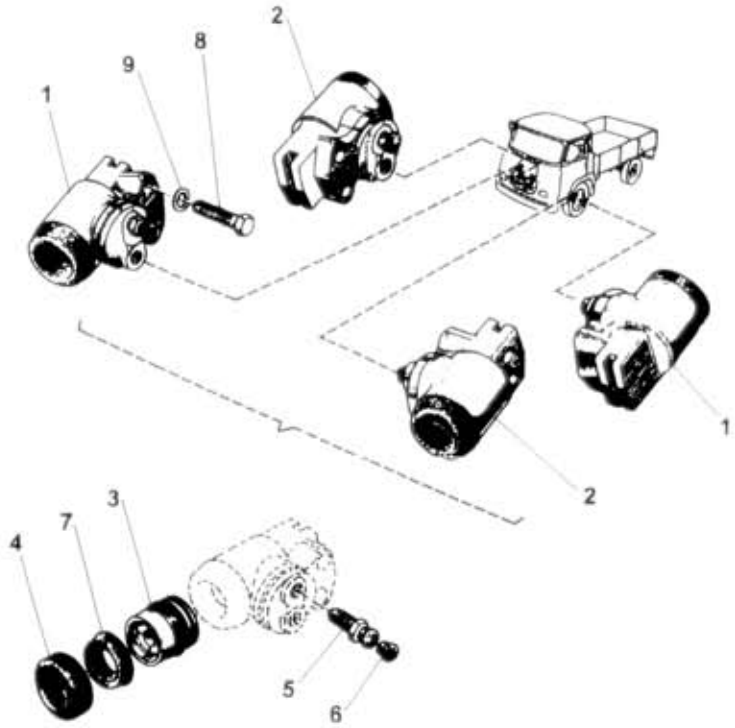

Typ podsk.	Verze podsk.	Název skupiny	PŘEDNÍ NÁPRAVA		42.35.0
A21,A211	A21T93	Název podskupiny	Brzdové válečky PN	/výstředník/	

Poz	Objednací číslo	Název dílu		Poč ks	Typ	Verze	Platnost Od	Platnost Do	Z	Čís. T.I.
01	360-595040	Váleček brzdový d=32	ČD 443 611 311 000	2				1294		
02	360-595041	Váleček brzdový d=32	ČD 443 611 310 000	2				1294		
03	360-595200	Píst brzdového válce úpl.	ČD 443 960 610 037	4				1294		
04	352-595402	Prašnice	ČD 443 962 503 139	4				1294		
05	311-195540	Šroub odvzdušňovací	ČD 443 962 421 044	4				1294		
06	193-595561	Čepička	ČD 443 962 503 251	4				1294		
07	360-595420	Prašnice	ČD 443 962 503 136	4				1294		
08	970-070040	Šroub M10x40	ČSN 02 1101.54	8				1294		
09	992-740470	Podložka 10	ČSN 02 1740.04	8				1294		

NÁHRADNÍ DÍLY
AVIA