# 24.50.0

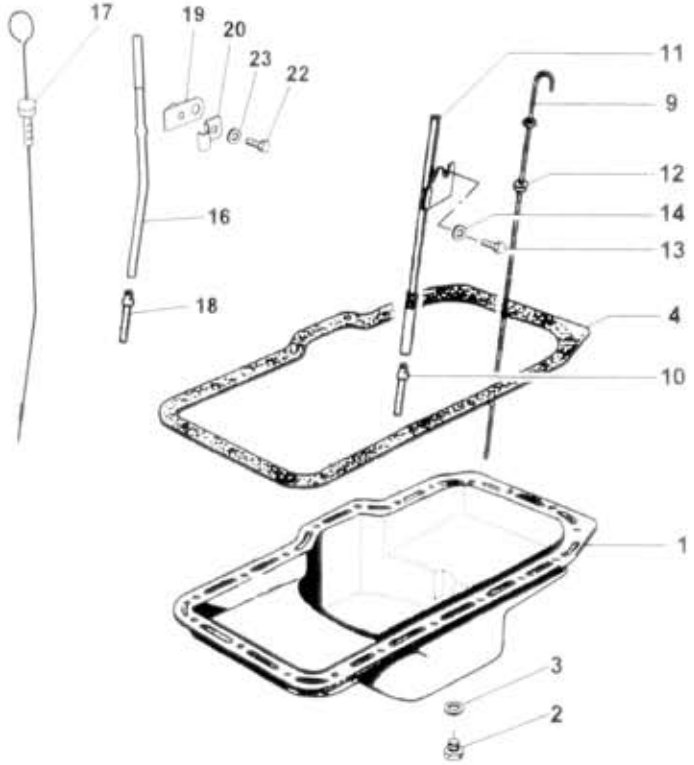


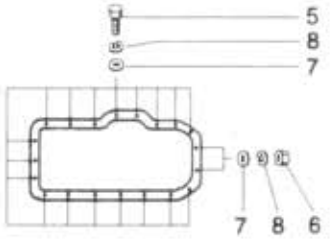


NÁHRADNÍ DÍLY AVIA

A21T,A31T - poz.16, 17, 18, 19, 20

Typ podsk.: A2*/A3*

Verze podsk.:

Název skupiny: MOTOR -blok

Název podskupiny: Spodek klikové skříně a měrka

24.50.0

| Poz | Objednací číslo | Název dílu | | | Poč. ks | Typ | Verze | Platnost Od | Platnost Do | Z | Čís. T.I. |
|---|---|---|---|---|---|---|---|---|---|---|---|
| 01 | 360-002073 | Spodek klikové skříně | | 8,0 1 | 1 | | | | | | 278 |
| 02 | 360-005670 | Zátka vypouštěcí M20x1,5 | | | 1 | | | | | | |
| 03 | 933-422026 | Kroužek těsnící 20x26 | ČSN 02 9312.2 | | 1 | | | | | | |
| 04 | 360-090920 | Těsnění spodku klik.skříně | | | 1 | | | | | | |
| 05 | 971-088020 | Šroub M8x20 | ČSN 02 1103.55 | | 18 | | | | | | |
| 06 | 992-401488 | Matice M8 | ČSN 02 1401.25 | | 2 | | | | | | |
| 07 | 360-009650 | Podložka | | | 20 | | | | | | |
| 08 | 991-740008 | Podložka 8 | ČSN 02 1740.00 | | 20 | | | | | | |
| 09 | 361-040390 | Měrka oleje úpl. | | | 1 | | | | 0993 | | |
| 10 | 361-044150 | Trubka | | | 1 | | | | 0993 | | |
| 11 | 360-044160 | Trubka měrky s držákem | | -712- | 1 | | | | 0993 | | |
| 12 | 360-094961 | Těsnění s=8,4 plsť | | | 1 | | | | 0993 | | |
| 13 | 973-387016 | Šroub M7x16 | ČSN 02 1207.25 | | 1 | | | | 0993 | | |
| 14 | 360-029676 | Podložka prohnutá | | | 1 | | | | 0993 | | |
| 16 | 362-044161 | Trubka měrky úpl. | | -407- | 1 | | | 1093 | | | |
| 17 | 362-040390 | Měrka oleje úpl. | | | 1 | | | 1093 | | | |
| 18 | 362-044150 | Trubka | | | 1 | | | 1093 | | | |
| 19 | 362-042313 | Držák úpl. | | | 1 | | | 1093 | | | |
| 20 | 362-042160 | Objímka | | | 1 | | | 1093 | | | |
| 22 | 971-286012 | Šroub M6x12 | ČSN 02 1103.25 | | 1 | | | 1093 | | | |
| 23 | 991-740006 | Podložka 6 | ČSN 02 1740.00 | | 1 | | | 1093 | | | |