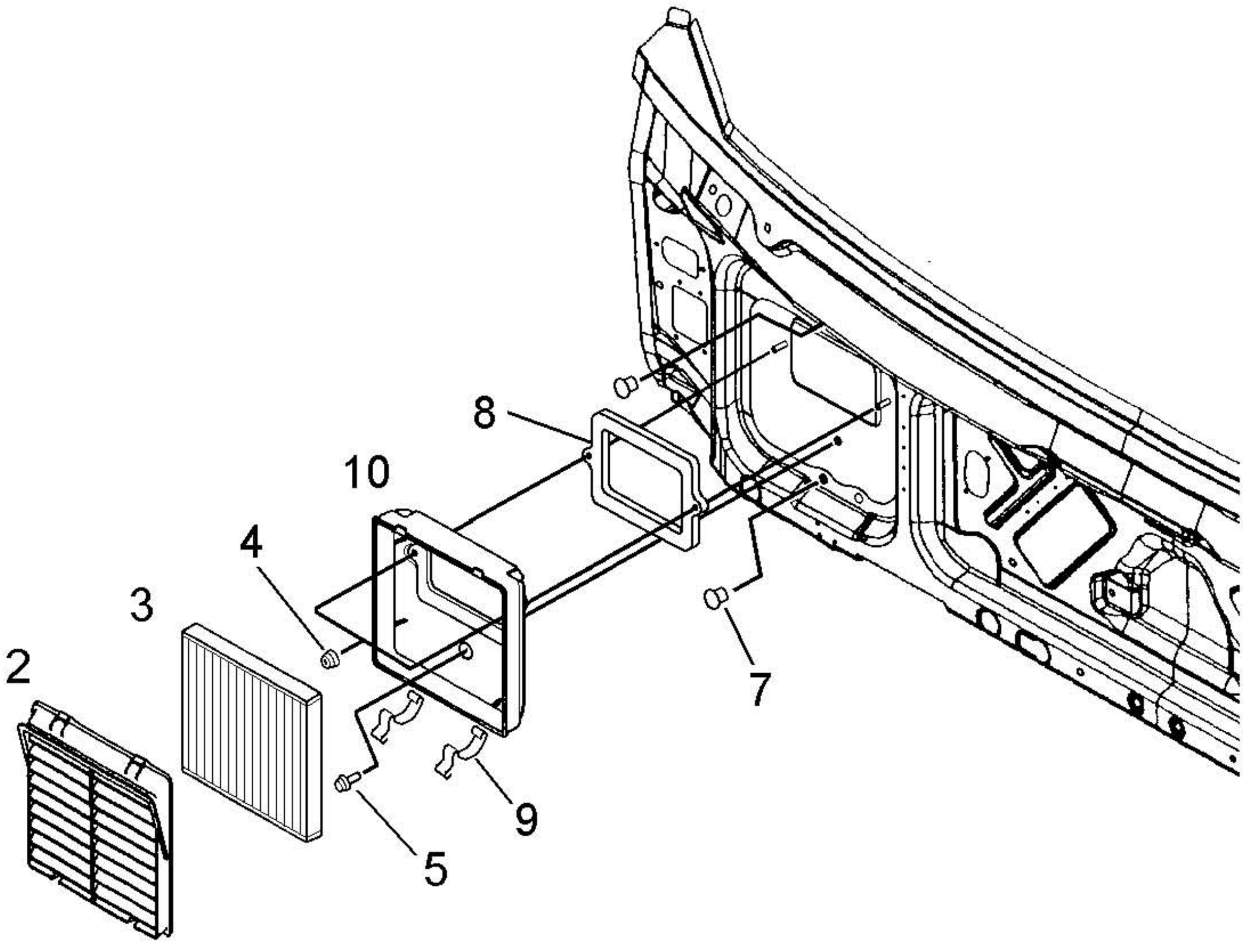
8
10
4
3
2
7
9
5