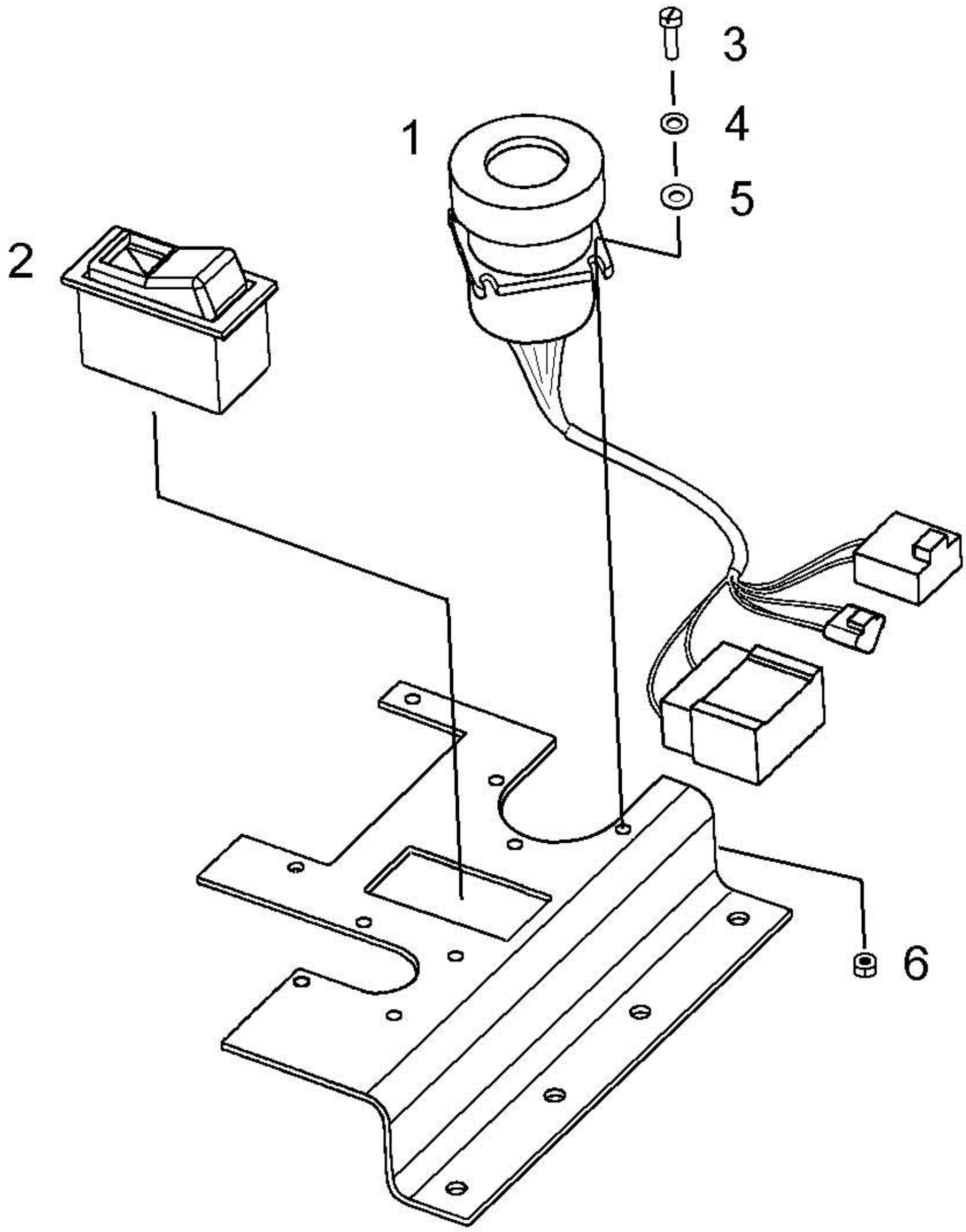
3
4
1
5
2
6