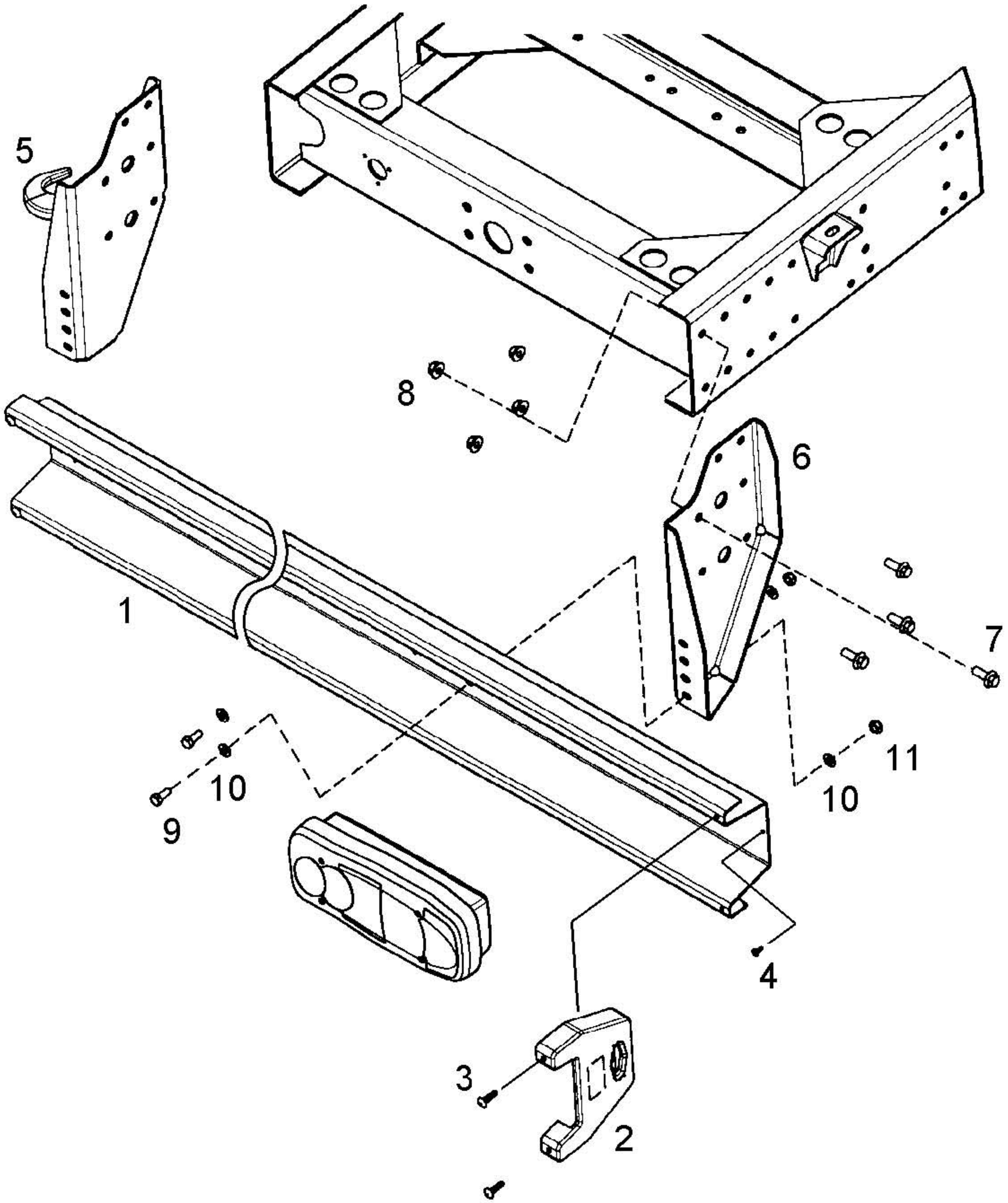
5
8
6
1
7
11
10
10
9
4
3
2