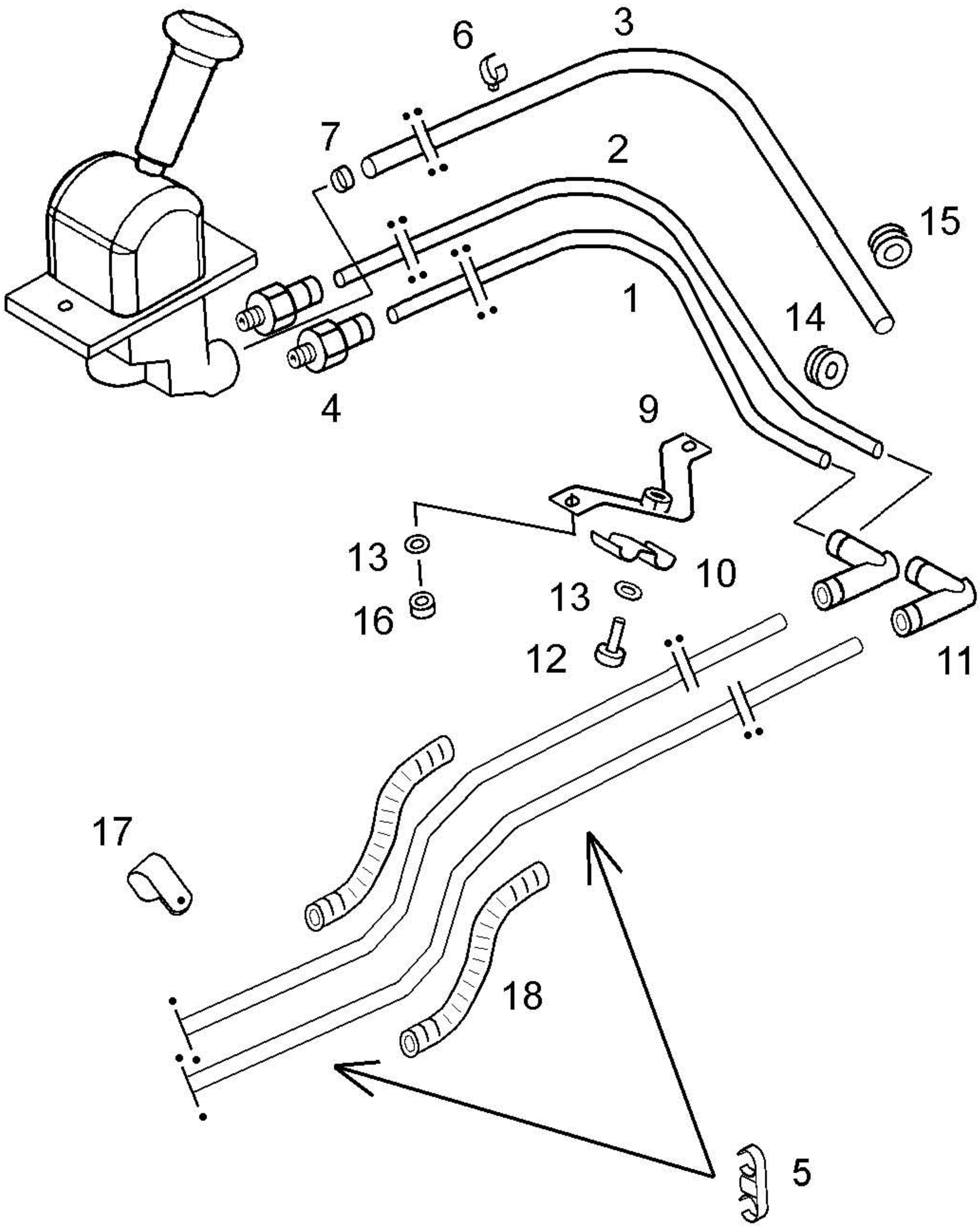
6
3
7
2
15
1
14
4
9
13
10
16
13
12
11
17
18
5