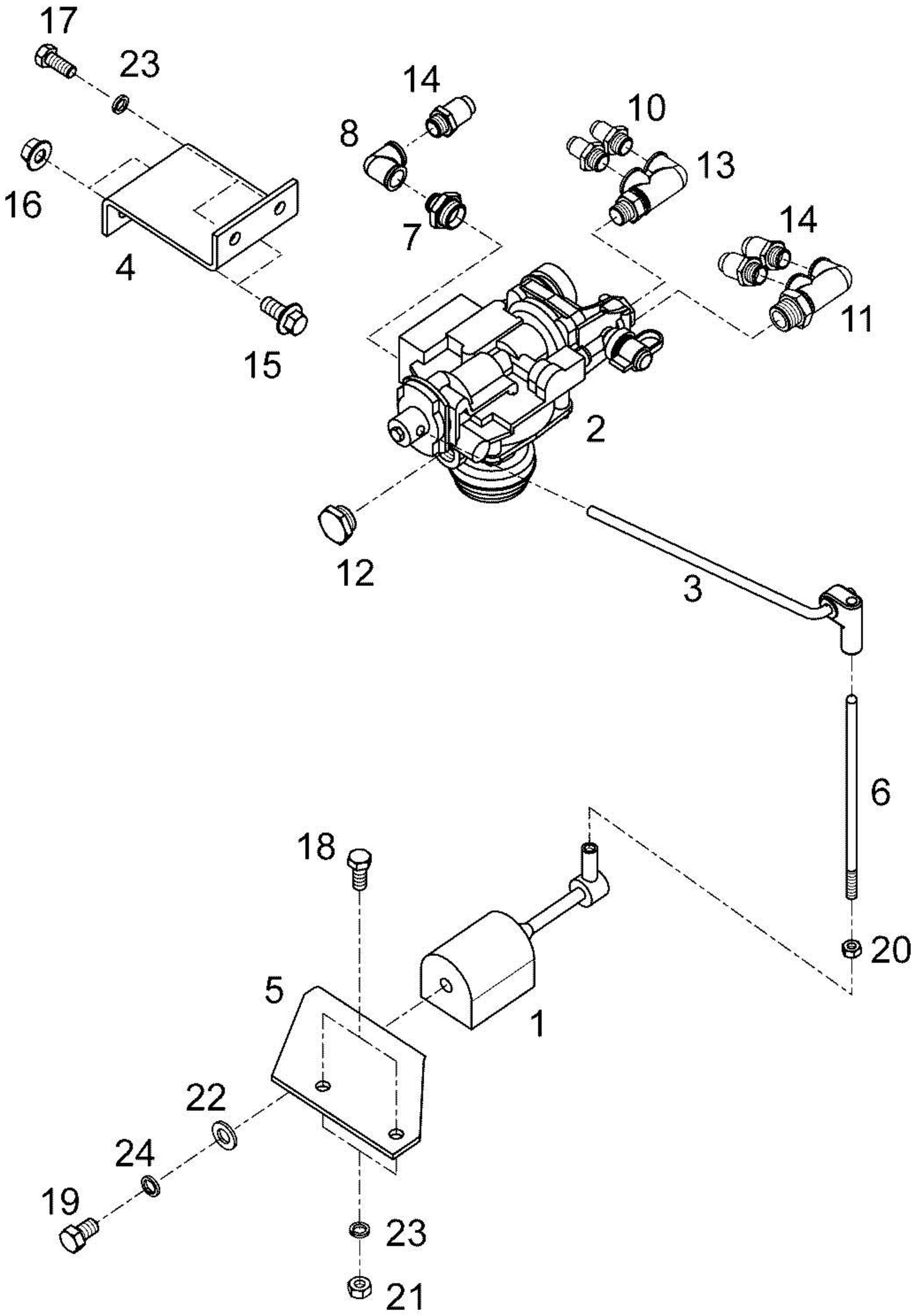
17
23
16
4
15
14
8
7
10
13
14
11
2
12
3
6
18
5
1
20
22
24
19
23
21