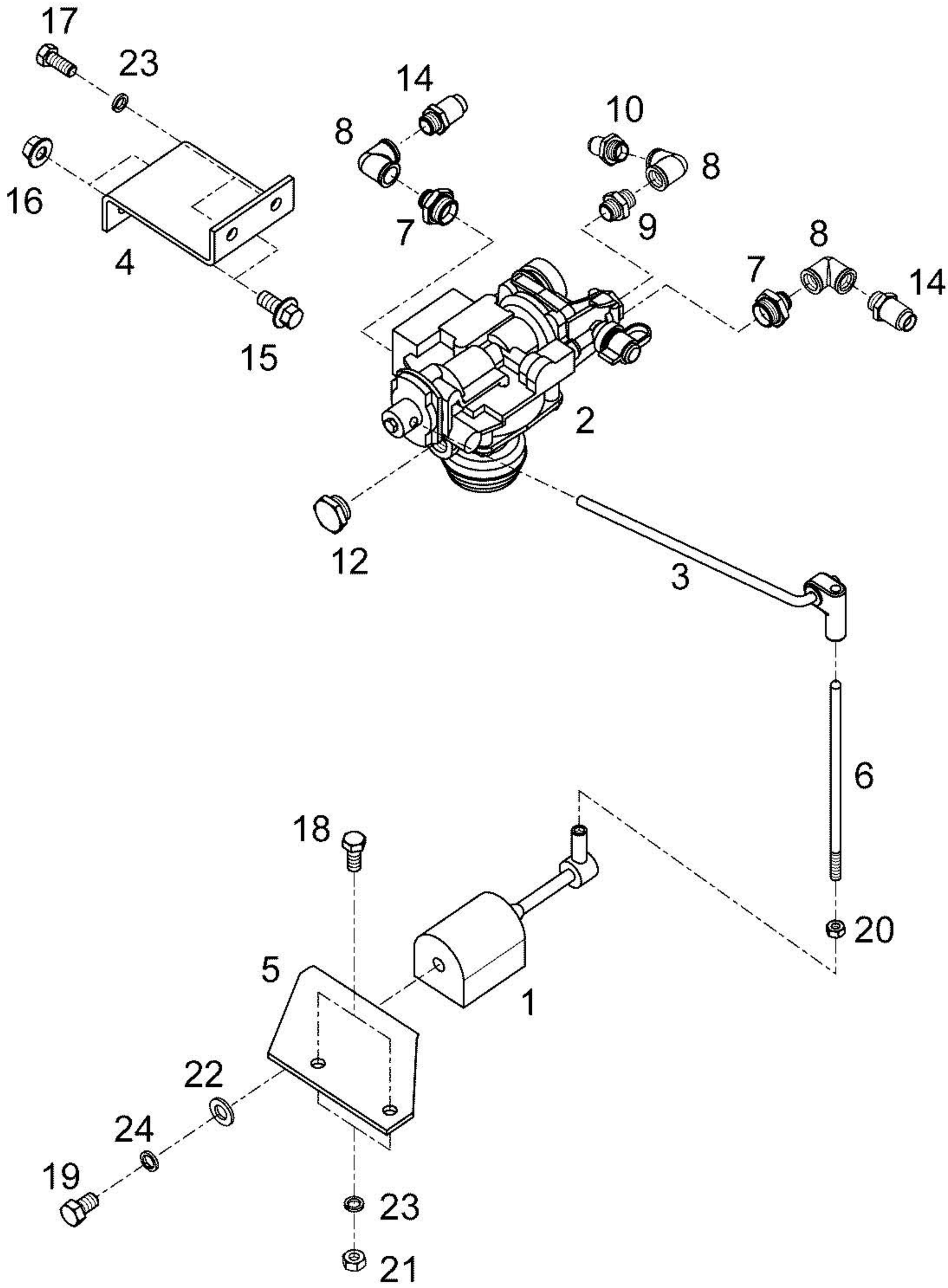
17
23
14
10
8
8
16
7
9
8
4
7
14
15
2
12
3
6
18
20
5
1
22
24
19
23
21