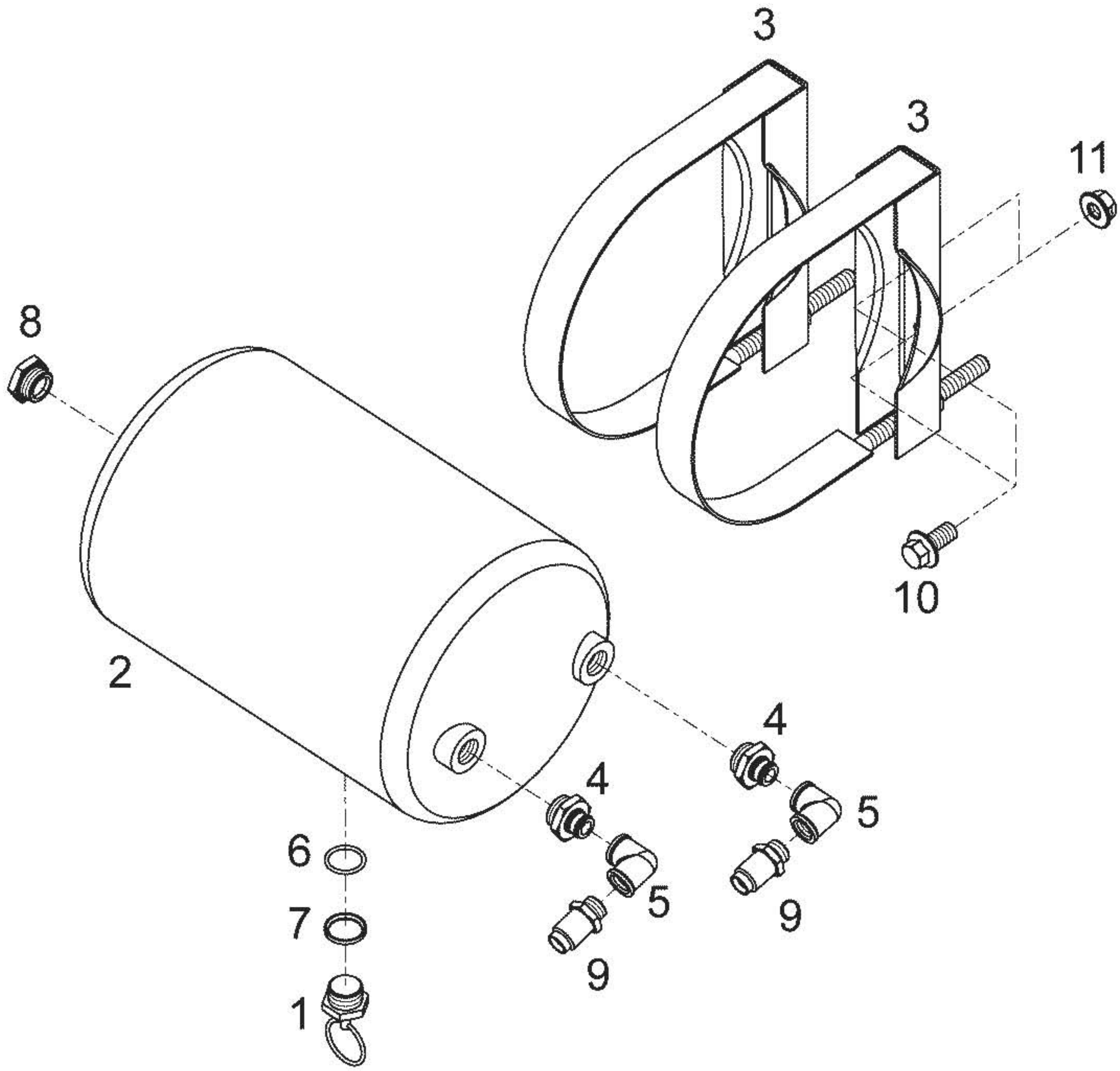
3
3
11
8
2
10
4
4
5
5
6
9
7
9
1