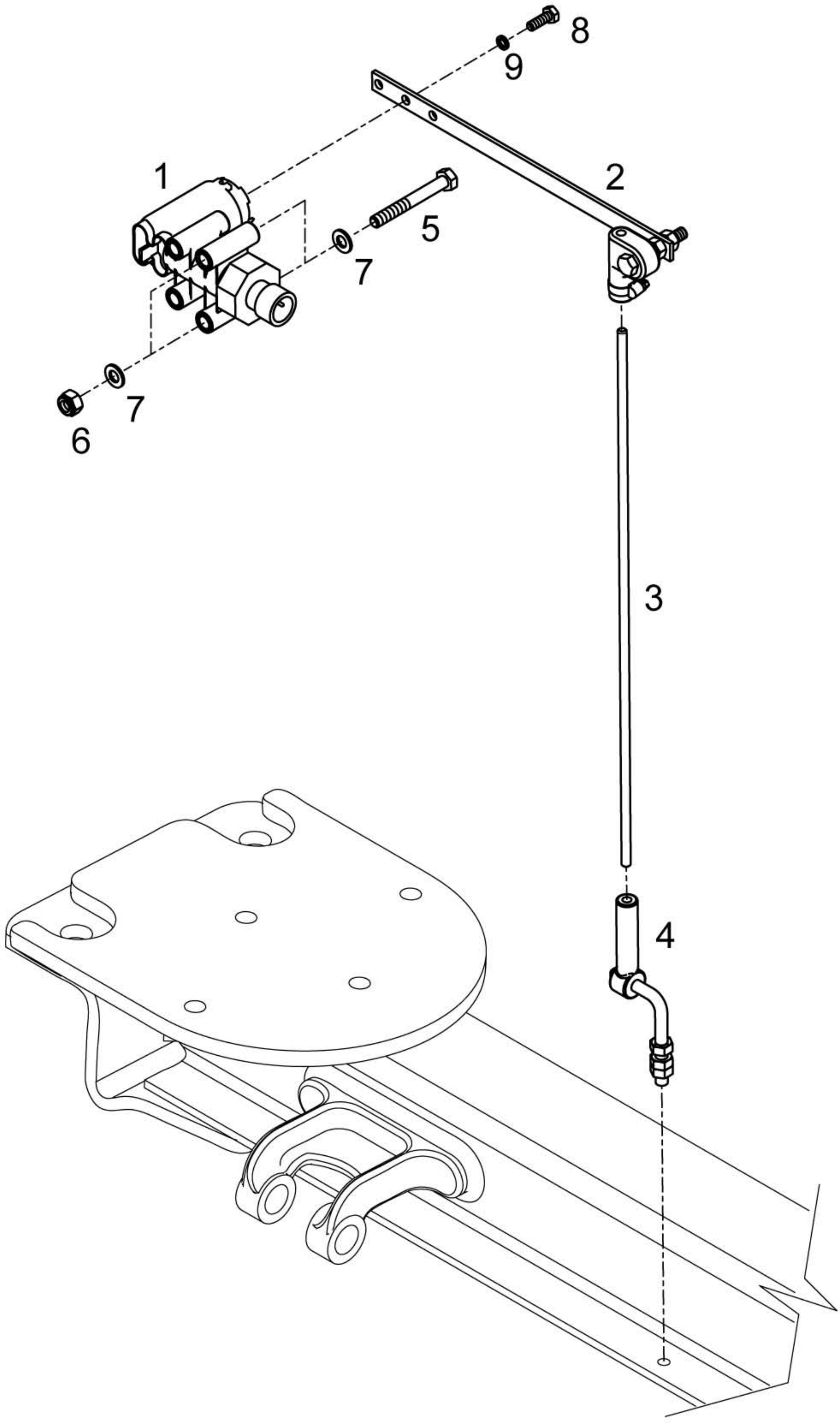
8
9
1
2
5
7
7
6
3
4