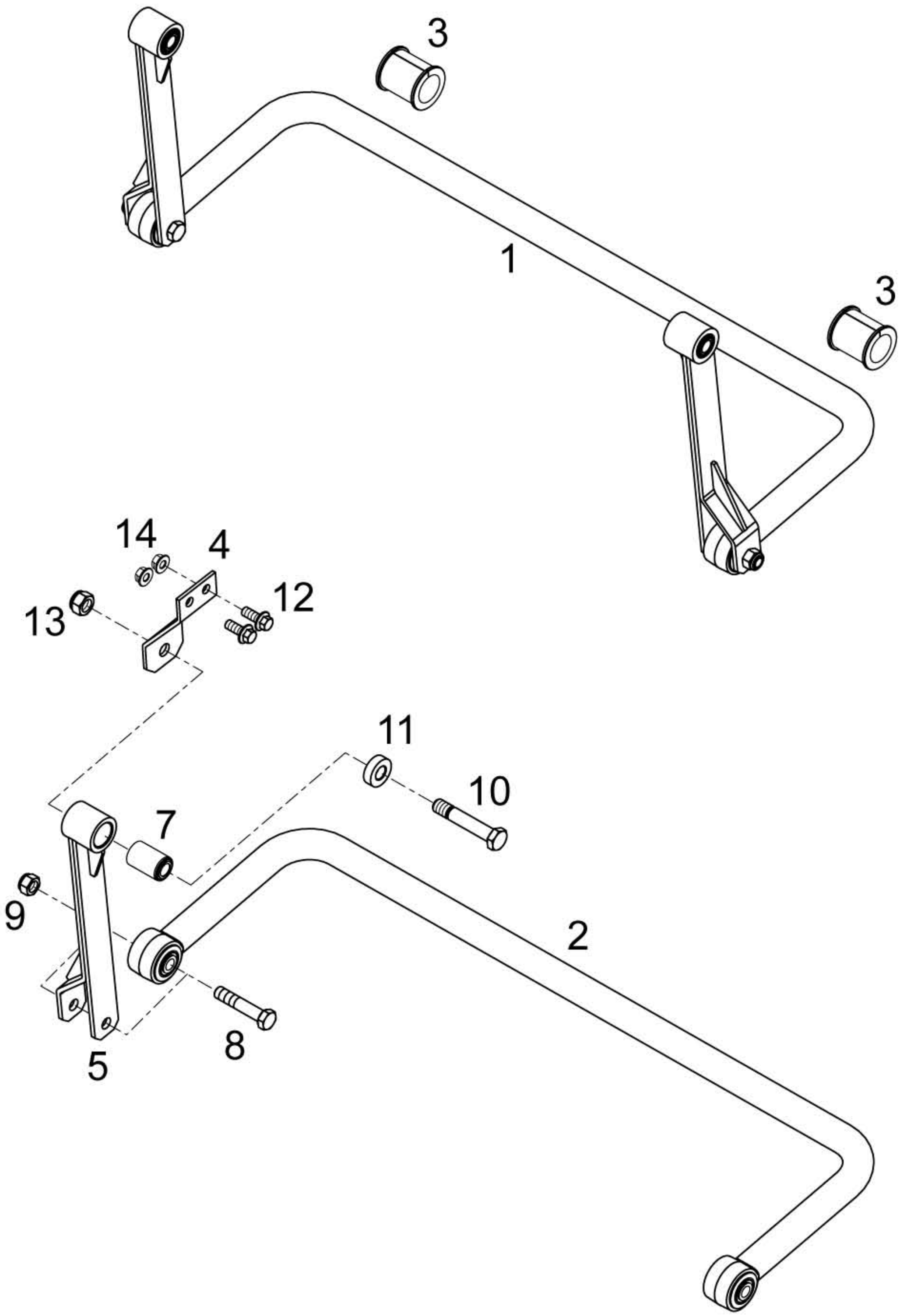
3
1
3
14
4
13
12
11
10
7
9
2
8
5