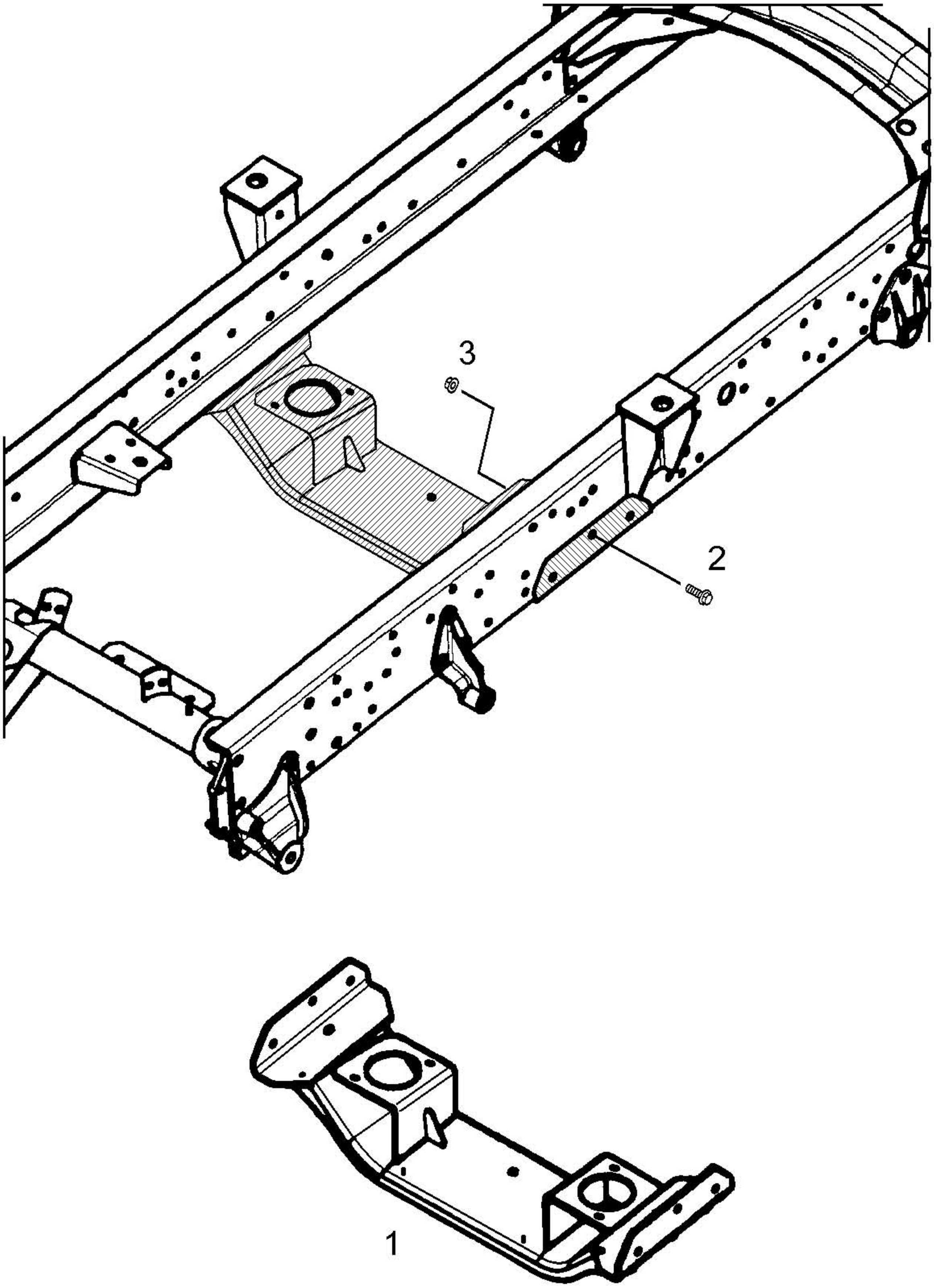
3
2
1