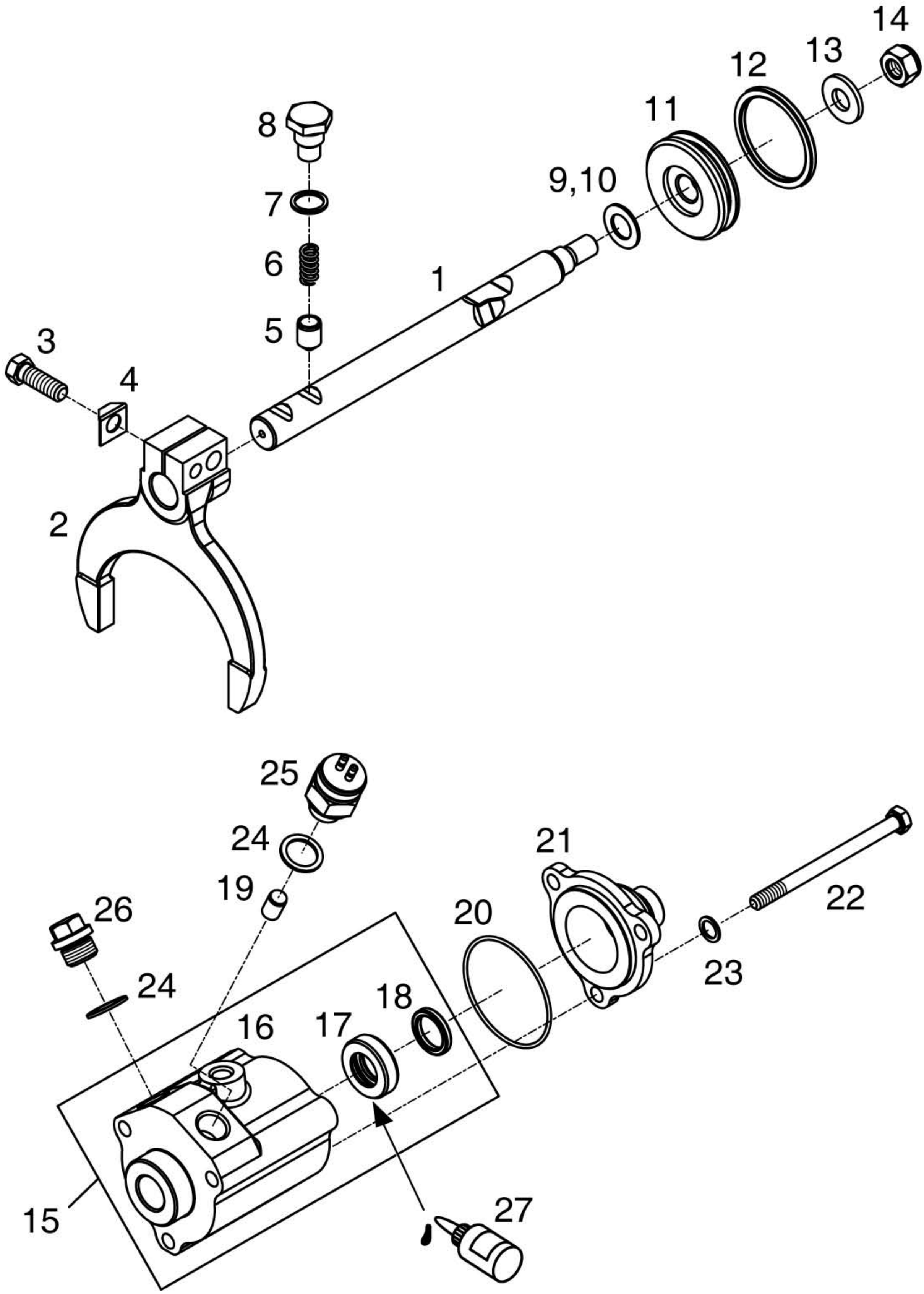

4x4