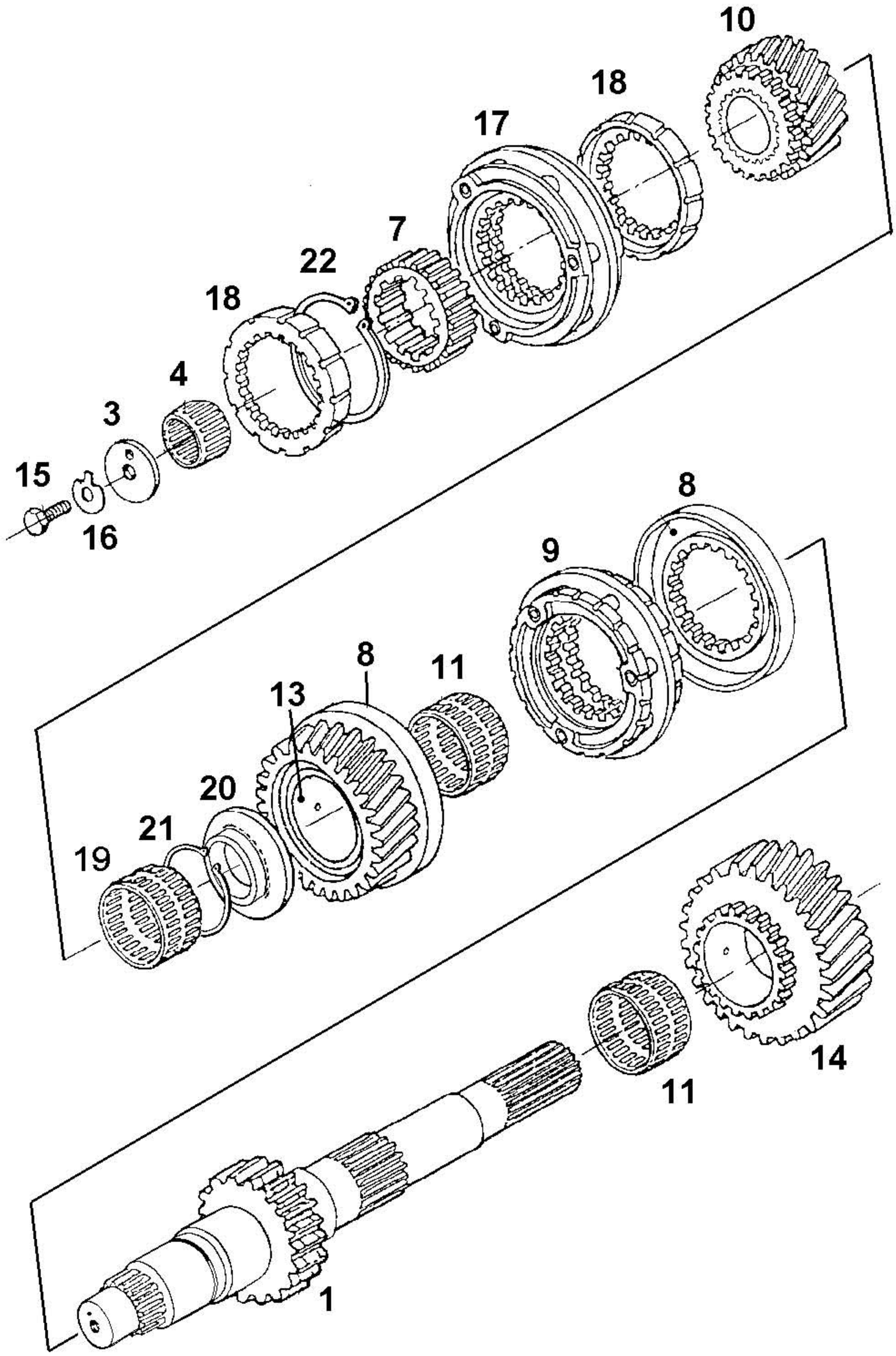
10
18
17
7
22
18
4
3
15
16
8
9
8
11
13
20
21
19
14
11
1