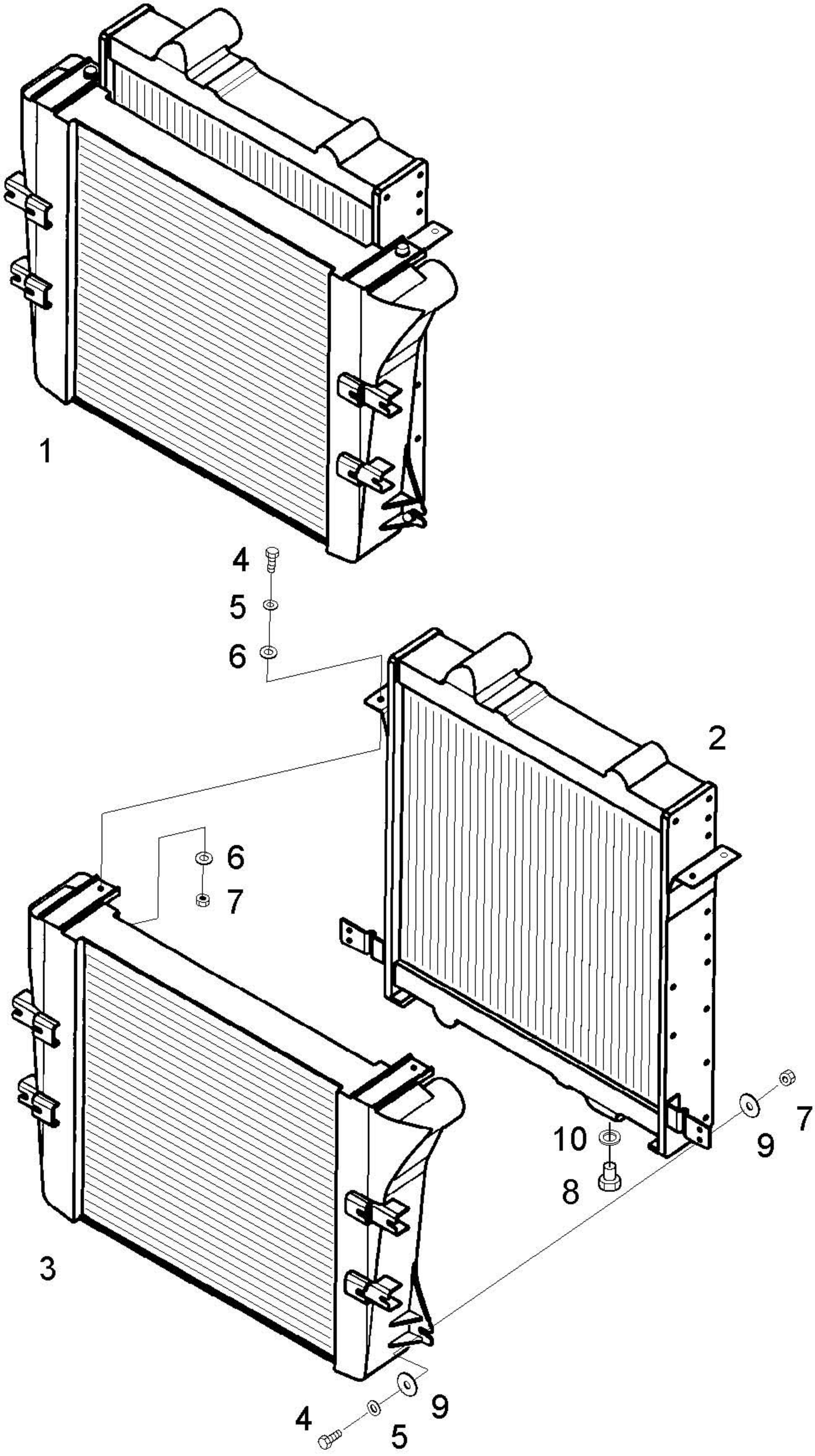
1
4
5
6
2
6
7
10
8
9
7
3
4
5
9