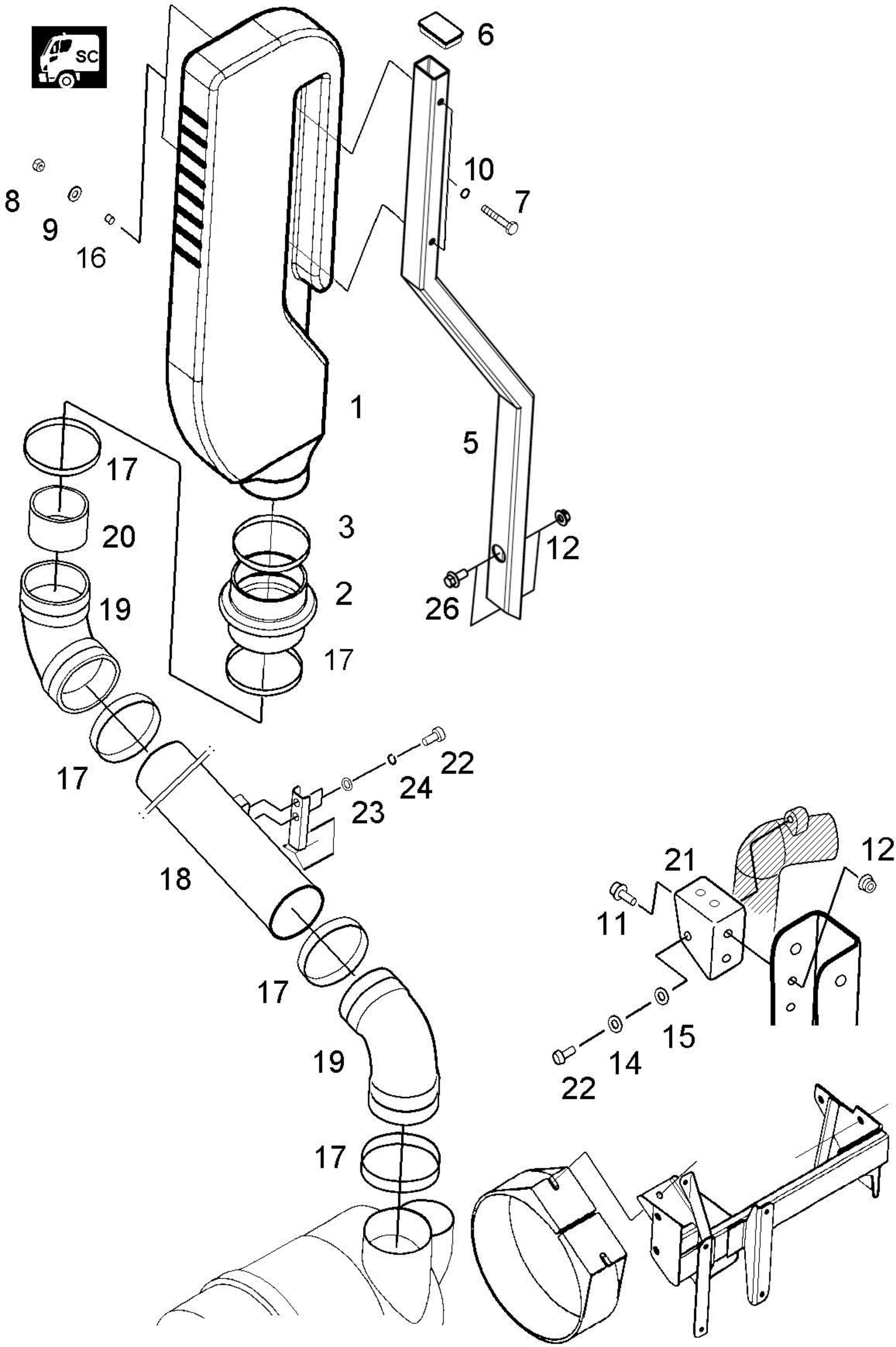
SC
6
10
7
8
9
16
1
5
17
20
3
12
2
26
19
17
17
22
24
23
18
21
12
11
17
15
19
14
22
17