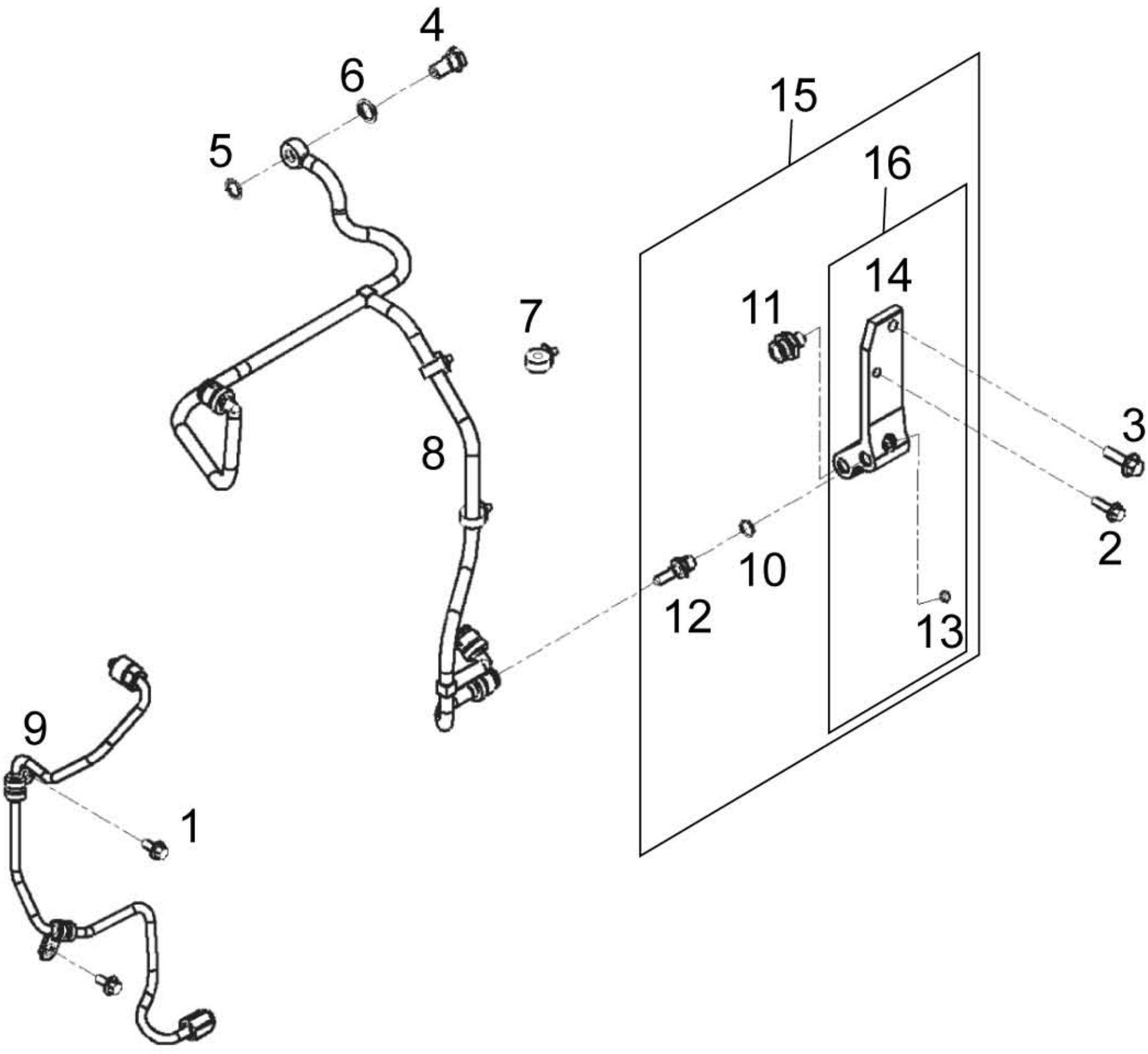
4
6
5
7
8
9
1
15
16
14
11
3
2
10
12
13