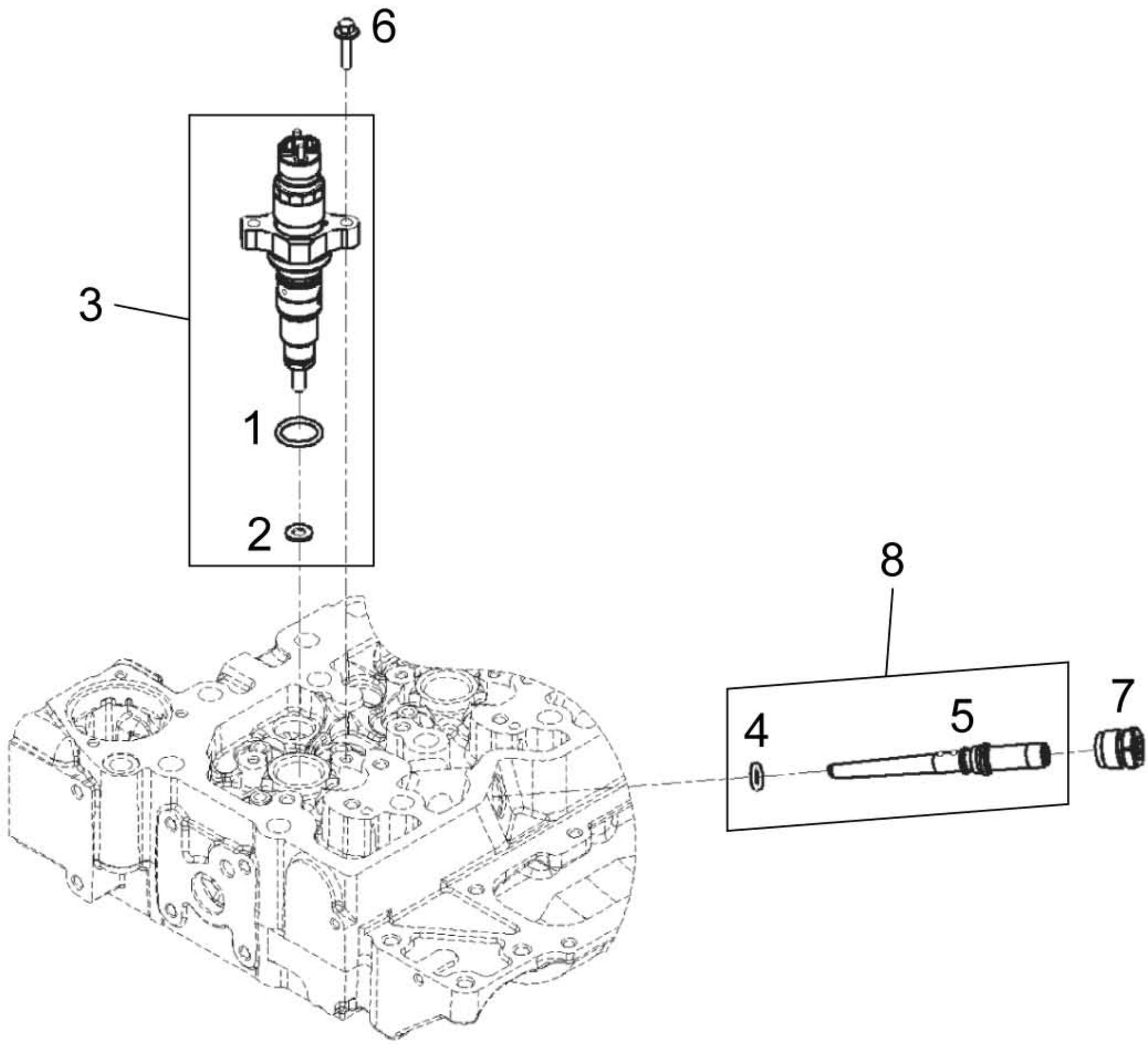
6
3
1
2
8
4
5
7