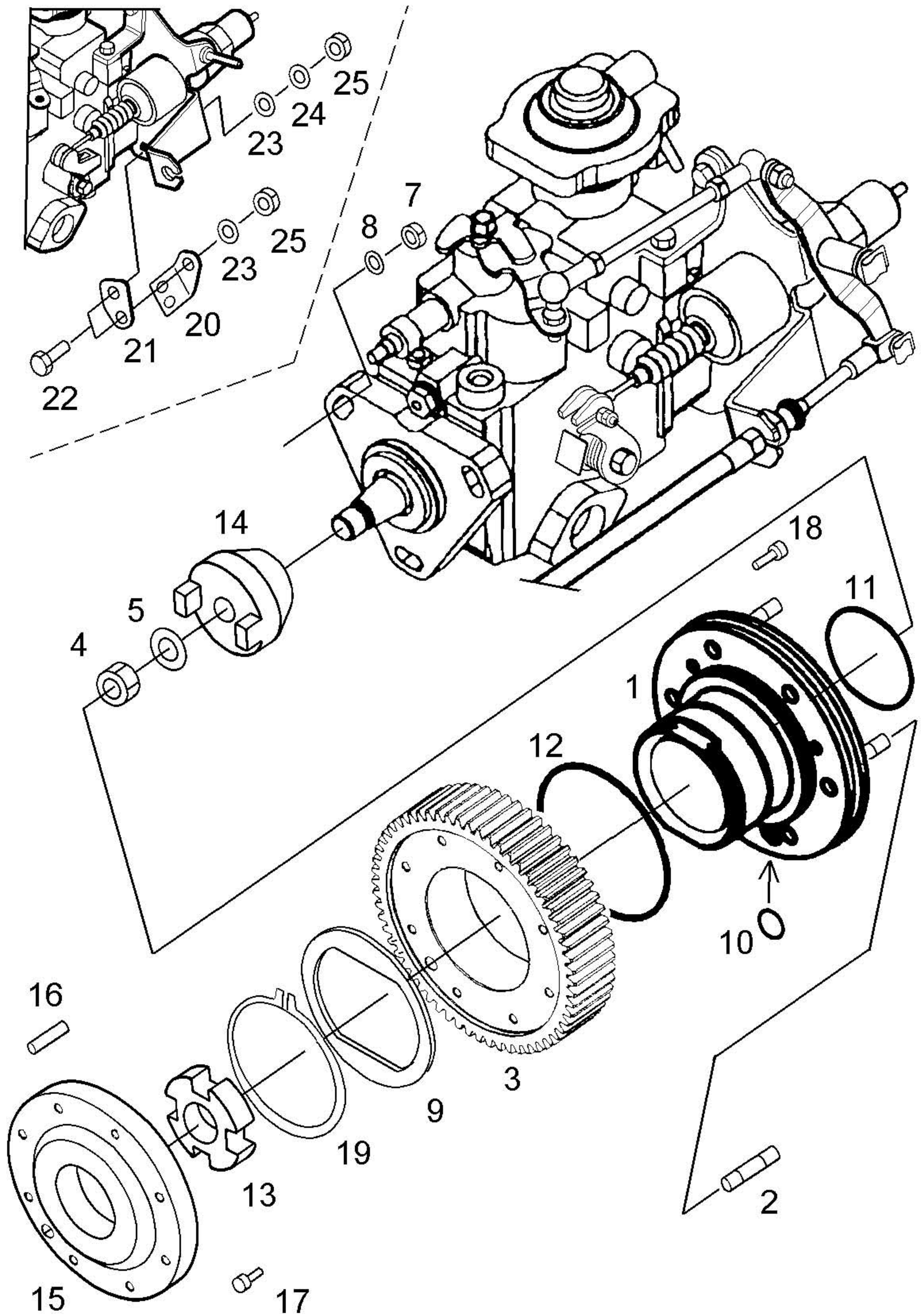
25
24
23
7
8
25
23
20
21
22
14
5
4
18
11
1
12
10
16
3
9
19
13
2
15
17