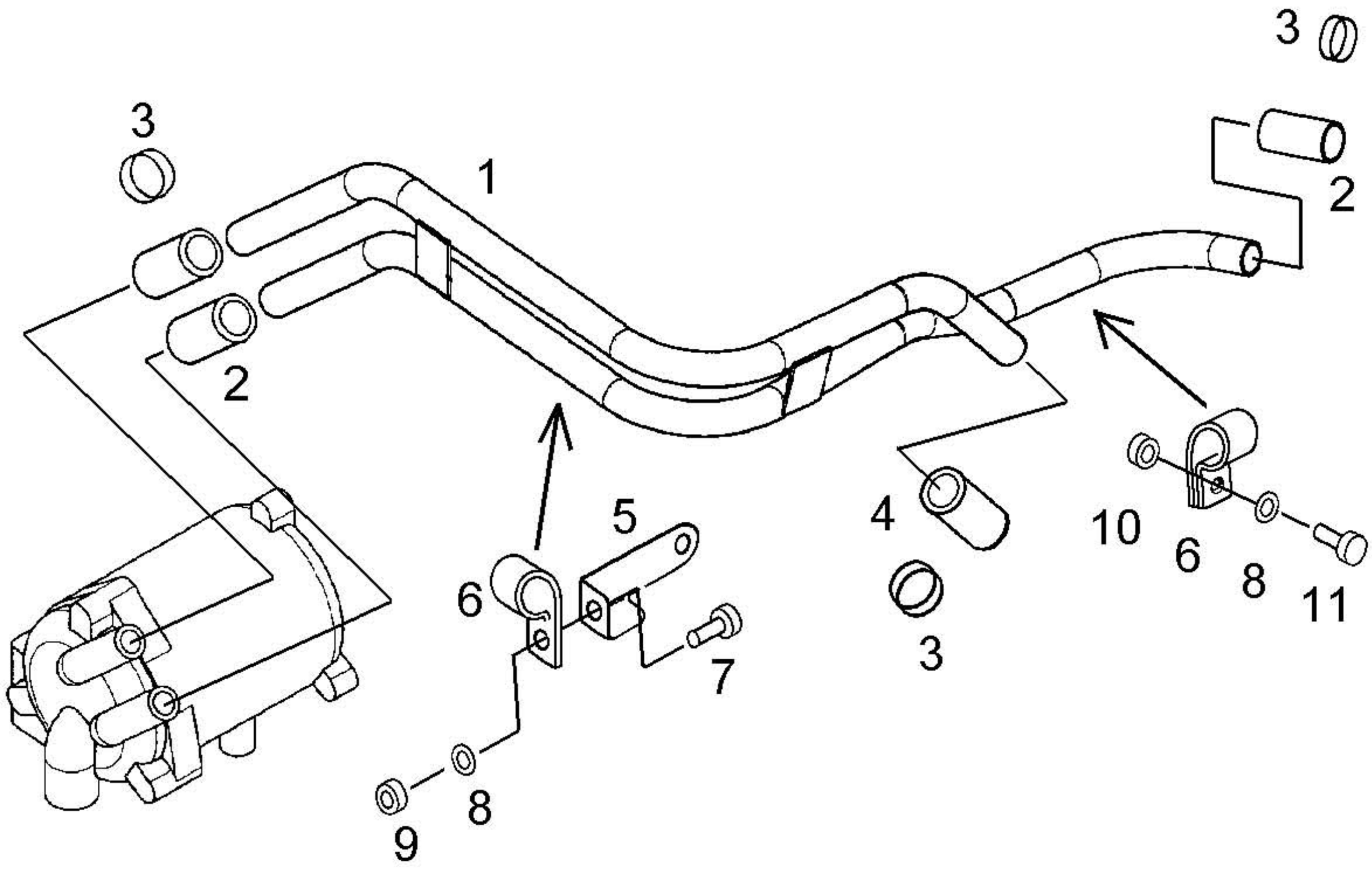
3
3
1
2
2
5
6
7
4
3
10
6
8
11
9
8