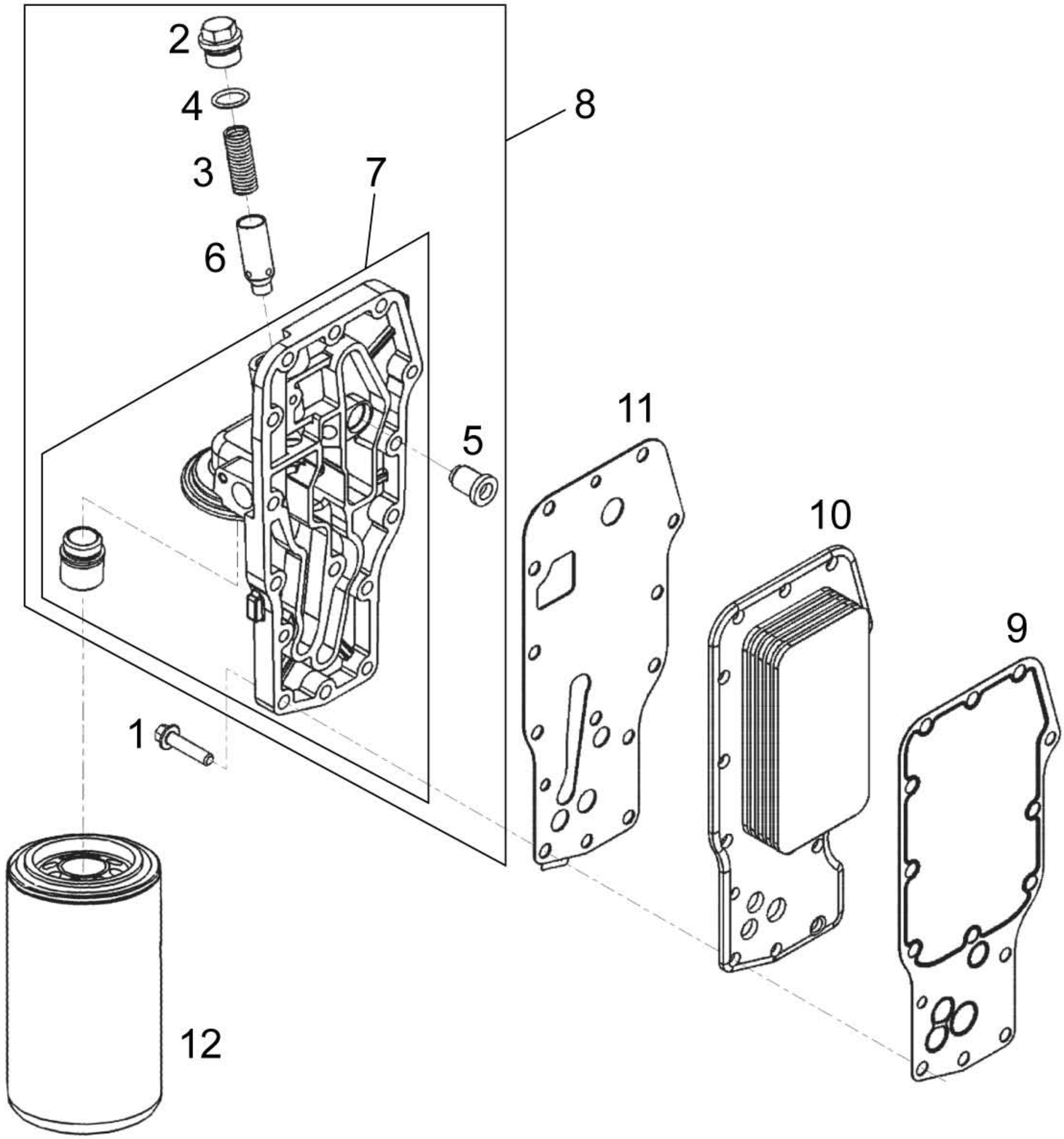
2
4
3
6
7
8
5
11
10
9
1
12