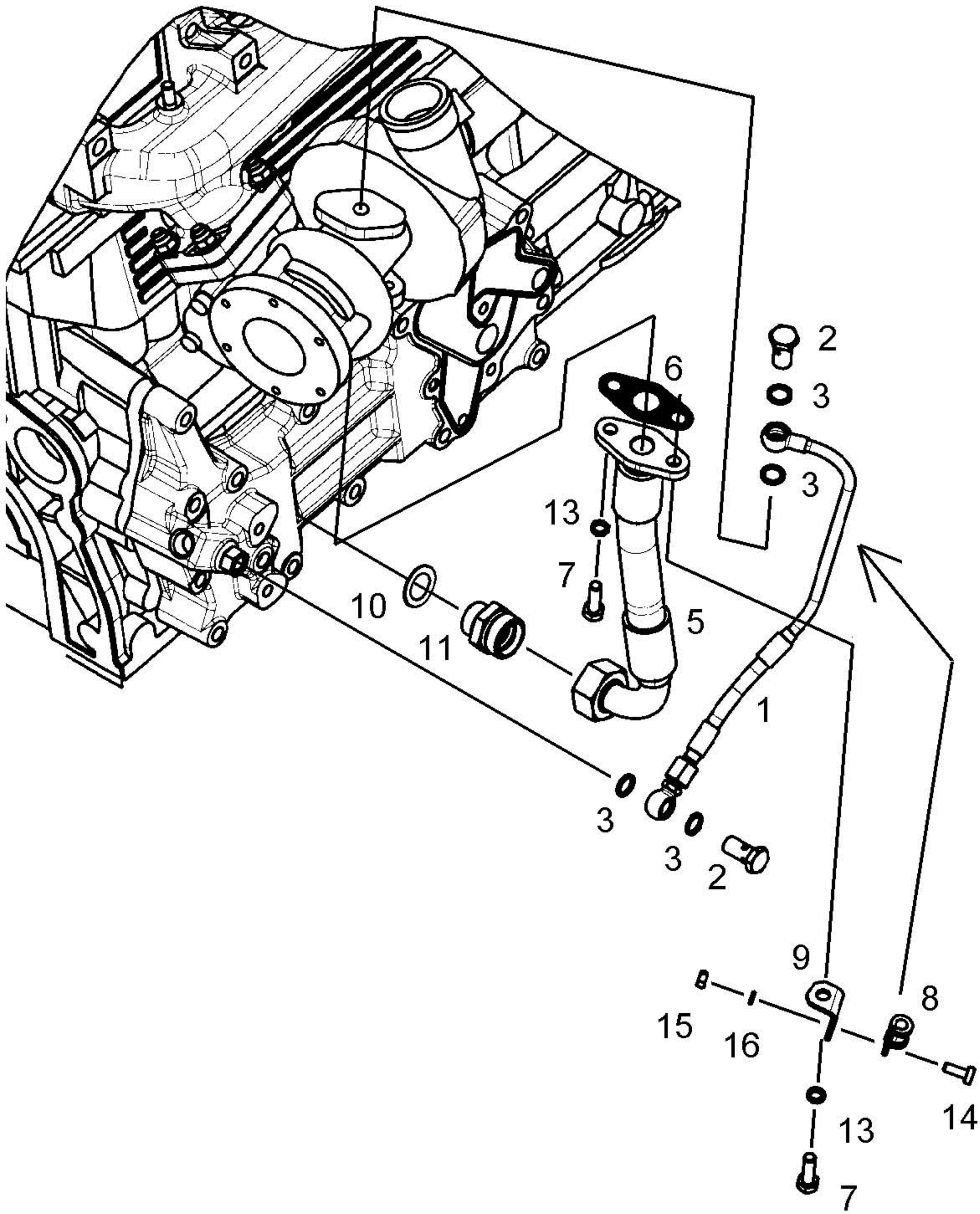
2
3
6
3
13
7
10
5
11
1
3
3
2
9
8
15
16
14
13
7