60.15.0

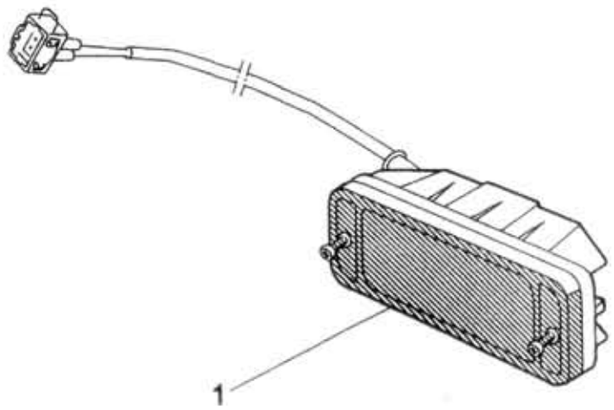

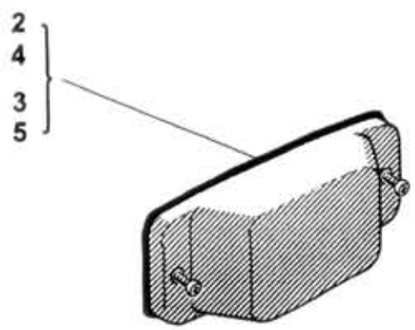

Type

Version

A60,75,80

Group / Skupina: ELECTR.DEVICE AND EQUIPMENT / ELEKTRICKÁ VÝSTROJ A VÝBAVA

Subgroup / Podskupina: Flasher lamps / Směrové svítilny

60.15.0

Key No.	Order No. Objednací č	Description / Název dílu			Ks QTY	Validity Platnost From	To	I T C
01	366-922000	Front direction lamp-set Seitenblinkleuchte vorn Sa	Svítilna před.směr.-souprav Указ.повор. пер.-наб.		2	0797		
02	363-922043	Side flasher lamp LH-set Seitenblinkleuchte l. -Sat	Svítilna boč.směr.L-soupr. Указ.повор.бок. Л-наб.	1.ALT	1	0797		
03	363-922041	Side flasher lamp LH Seitenblinkleuchte l.	Svítilna boč.směr.L Указ.поворота бок. Л	alt.2	1	0797		
04	363-922042	Side flasher lamp RH-set Seitenblinkleuchte r. -Sat	Svítilna boč.směr.P-soupr. Указ.повор.бок. П-наб.	1.ALT	1	0797		
05	363-922040	Side flasher lamp RH Seitenblinkleuchte r.	Svítilna boč.směr.P Указ.поворота бок. П	alt.2	1	0797		